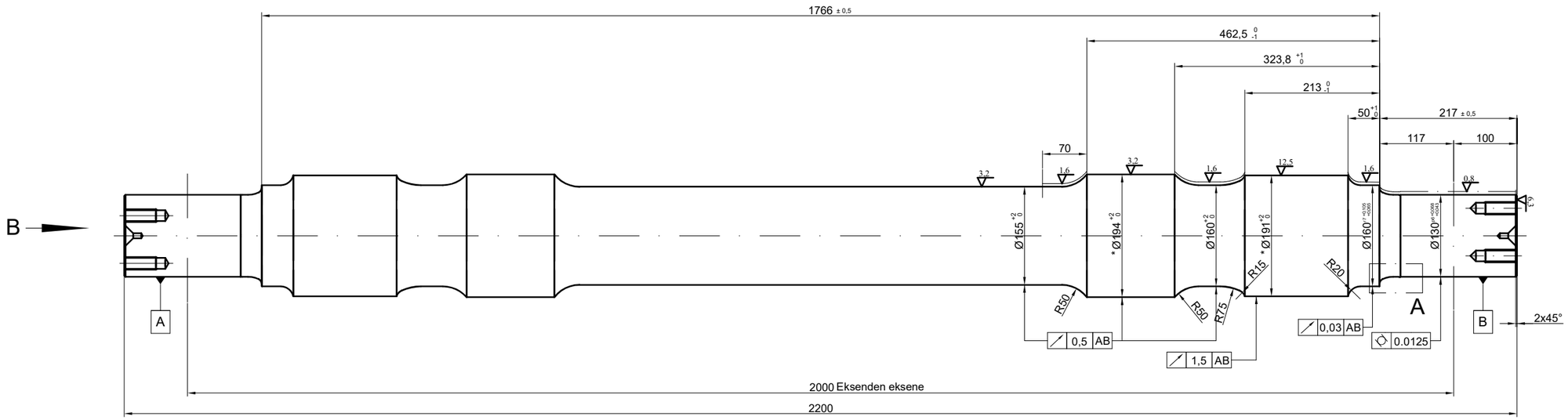

B Görünüşü
1 : 2

Kesikli çizgiler markaların yerlerini belirtmektedir.

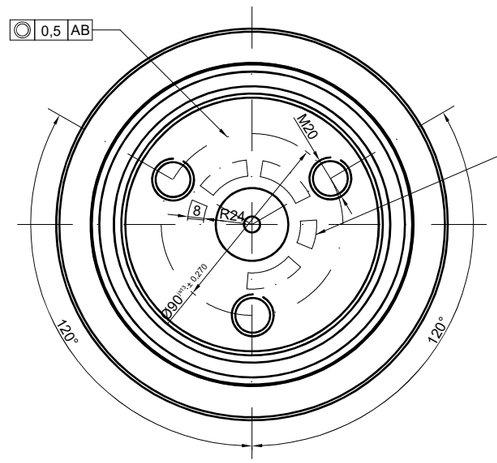

NOT:
* Ø191 ve Ø194 ölçüleri tekerlek ve fren diski çapına kadar işlenecektir.

Dingil tanıtma işaretleri: TÜRASAŞ'ın 1065.02.588 nolu resmine göre

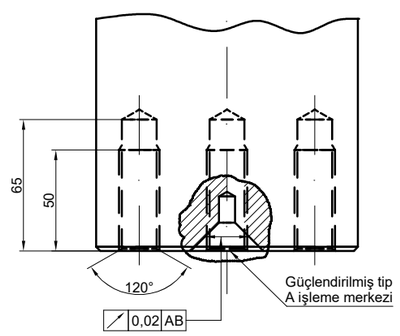

A Detayı
1 : 1

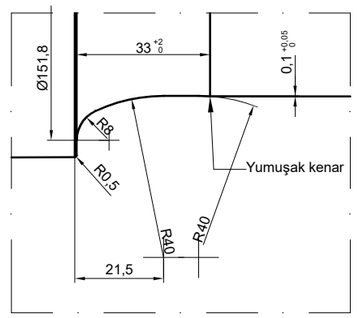

ISO 13920 Kaynaklı İmalat			
	>20000	9,0	8,0
	<20000	8,0	7,0
	<16000	7,0	6,0
	<12000	6,0	5,0
	<8000	5,0	4,0
	<4000	4,0	3,0
	<2000	3,0	2,0
	<1000	2,0	1,5
	<400	1,0	1,0
	30-120	1,0	0,5
	2-30	1,0	0,5
	L mm	A ±	E ±
	Anma Boy	Sınıf	

ISO 2768 Genel Tolerans			
	<4000	2,0	0,4
	<2000	1,2	0,4
	<1000	0,8	0,3
	<400	0,5	0,3
	30-120	0,3	0,2
	2-30	0,2	0,1
	L mm	m ±	K ±
	Anma Boy	Sınıf	

TS 12708 Çelik Döküm			
	<1000	6,0	0,8
	<630	4,0	0,7
	<400	3,0	0,6
	<250	3,0	0,4
	100	2,0	0,3
	40	1,5	0,2
	L mm	Ham	İşl.
	Anma Boy	Sınıf	

Şartname No						
Teknik Döküman No						
Stand/Kalıp Demirbaş No						
Y.Kaplama/İ.İşlem/ Sertlik		9272	Açıklama değişiklik formundadır.	03.05.2023		
Boya/Renk		Değ. No	Yapılan Değişiklik Notu	Tarih	İmza	

Parça No	Parça Adı	Adet	Norm / Resim No Firma	Malzeme Firma Kodu	Ölçü	Ağırlık (Kg)
	ISO 21920-1 ISO 8015 ISO 2553		Genel Tolerans	ISO 2768 f☐ m☐ H☐ K☐		
	EN 15085-2 Üretici Sertifika Sınıfı CL1☐ CL2☐ CL3☐		Kaynaklı İml.	ISO 13920 A☐ B☐ E☐ F☐		
			Çelik Döküm	TS 12708 Lm2☐ Lr2☐ Sm2☐ Sr2☐		
	Proje Koor./Onay T.BAZ		Ölçek			
	İşe Bakan/Kontrol M.ÇUHADAR		1 : 5 1 : 1 1 : 2			
	Hazırlayan T.ŞABA					
	Dingil					
	Tarih:	Parça Listesi No:		Sayfa: 1/1	A2	REV:01

TÜRASAŞ
Türkiye Raylı Sistem Araçları San. A.Ş.

10.4003.147

VG. TİPİ

Bu dökümanın veya içeriklerinin çoğaltılması, dağıtılması ve kullanımı TÜRASAŞ'ın yazılı onayı olmadan yapılamaz. Bu durumu ihlal edenler, zararları sorumlu olacaklardır. Paydaşlar ile imzalı sözleşme ve anlaşmanın kesil veya pasifleştirilmesi durumunda bu doküman ve içeriği paydaşlar tarafından da geri iade edilmek üzere, tüm nüshaları silinir.